Y型过滤器

FIG. 7103-PN16
FIG. 7107-PN25

产品特性

- 阀盖安装NPT或BSPT排渣丝堵。
- 不锈钢SS304过滤网。
- 法兰符合标准GB/T 17241.6 PN16/25，EN1092-2 PN16/25。
- 结构长度符合标准GB/T 12221 系列1, DIN3302 系列1。

图解

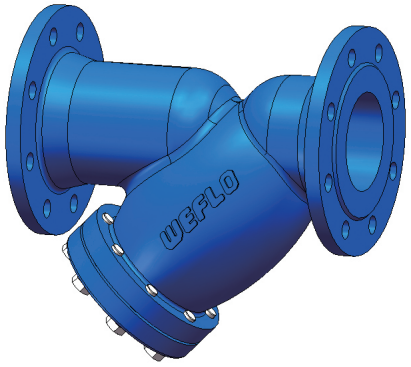

压力及温度

- 公称压力:
  DN50-DN600: 16bar
  DN50-DN300: 25bar
- 工作温度:-10°C ~ 120°C

表面防护

- 内外表面静电喷涂或环氧喷漆。

材料

零部件	材料
阀体	球铁 QT450-10
阀盖	球铁 QT450-10
过滤网	不锈钢 SS304
密封垫	石墨
丝堵	球铁 QT450-10

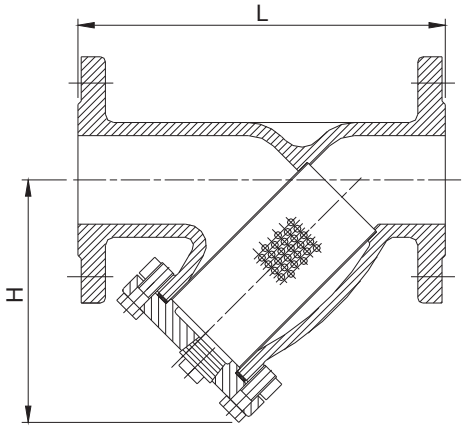

过滤网参数

规格	孔径	流通面积
DN50 - DN80	1.5mm	33%
DN100 - DN600	3.0mm	40%

尺寸 (mm)

规格	DN50	DN65	DN80	DN100	DN125	DN150	DN200	DN250	DN300	DN350	DN400	DN450	DN500	DN600
L	230	290	310	350	400	480	600	730	850	980	1100	1200	1250	1450
H	130	158	173	216	240	281	333	460	515	755	827	930	980	1170
丝堵	1/2"	1"	1"	1"	1-1/4"	1-1/2"	1-1/2"	2"	2"	2"	2"	2"	2"	2"

- 本公司保留样本及产品更改之权利，恕不另行通知。

青岛伟隆阀门股份有限公司
WEFLO VALVE COMPANY LTD.

地址：山东省.青岛市高新区宝源路北首　电话：0532-87905016/5017
邮箱：info@weflovalve.com　网址：www.weflovalve.com